A-5011

Сифон бутылочный 3 1/2″ x 40, с одним отводом, с круглым переливом, с гибкой трубой 40-40/50, для керамогранитной мойки

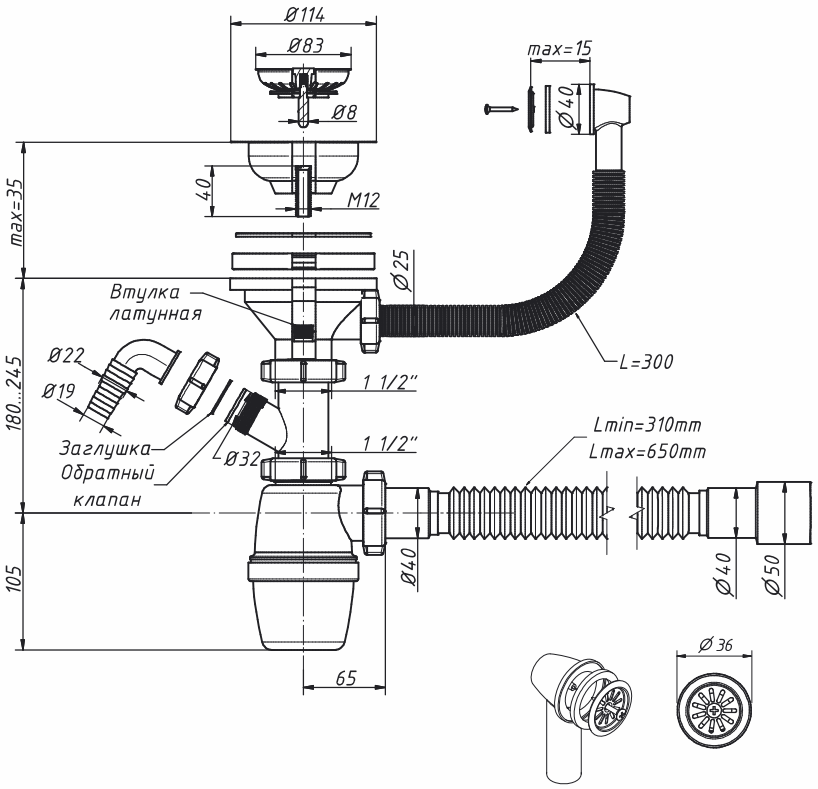

материал сифона	полипропилен
материал решети слива	нерж. сталь
диаметр решетки слива, мм	114
материал решети перелива	нерж. сталь
диаметр решетки перелива, мм	36
входное отверстие сифона	1 1/2″
выходное отверстие, мм	40
регулировка по высоте, мм	285–350
один отвод, мм	19/22
длина перелива, мм	300
гибкая труба	40–40/50
длина гибкой трубы, мм	310–650
вес штуки нетто, кг	**0,532**
количество в коробке, шт	**22**
вес коробки брутто (+/– 0,1)**, кг**	**12,800**
размер коробки, мм	**510 x 370 x 510**

A-5012

Сифон бутылочный 3 1/2″ x 40, с переливом, с одним отводом, для керамогранитной мойки

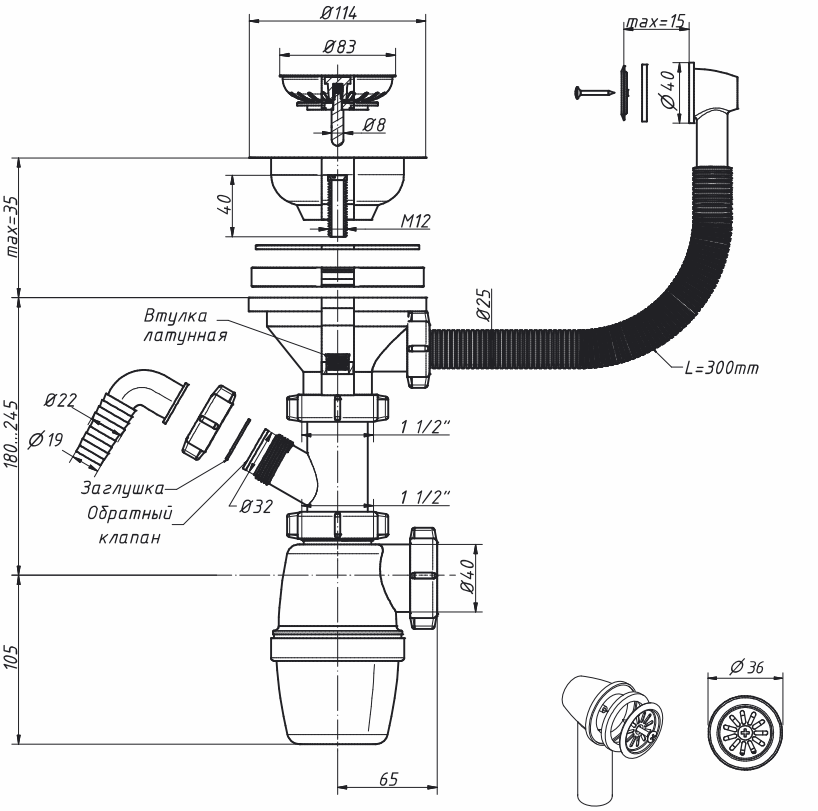

материал сифона	полипропилен
материал решетки	нерж. сталь
диаметр решетки слива, мм	114
материал решети перелива	нерж. сталь
диаметр решетки перелива, мм	36
входное отверстие сифона	1 1/2″
выходное отверстие, мм	40
регулировка по высоте, мм	285–350
один отвод, мм	19/22
длина перелива, мм	300
вес штуки нетто, кг	
количество в коробке, шт	
вес коробки брутто (+/– 0,1)**, кг**	
размер коробки, мм	**510 x 370 x 510**
объем коробки, м.куб	**0,096**
кол-во коробок на палете	**20**