Название компании: Сантехкомплект
Разработано:
Телефон:
Email: santech.ru
Дата:
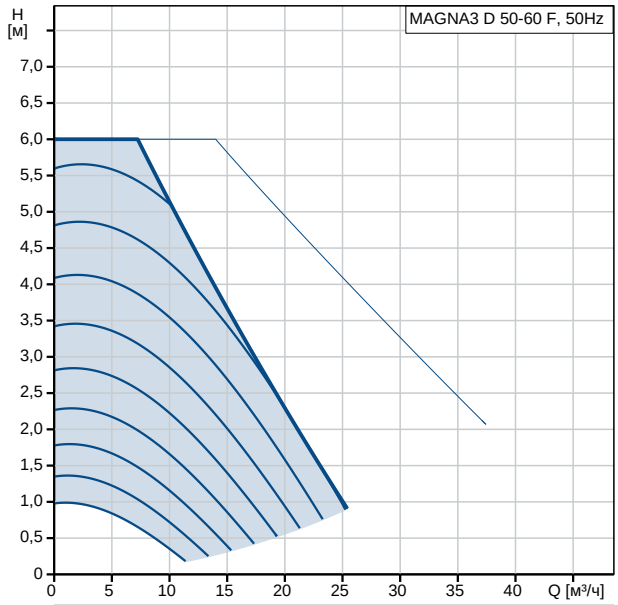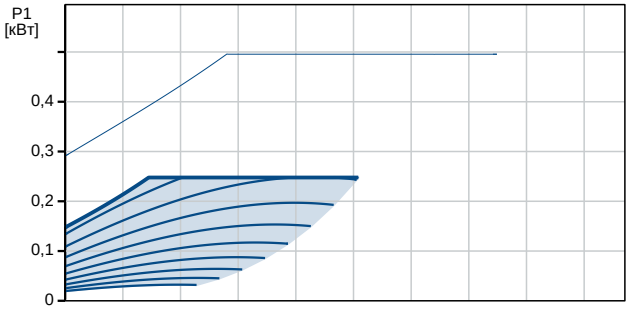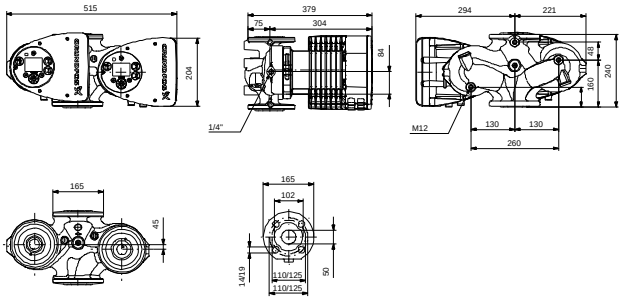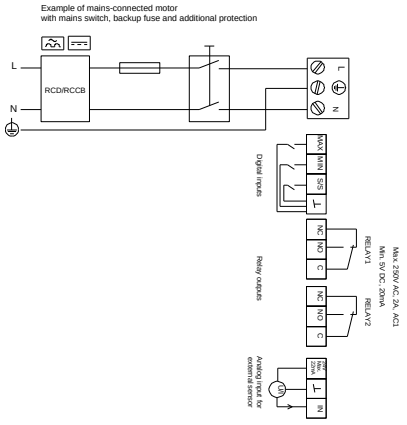
Описание	Значение
Общие сведения:	
Наименование продукта:	MAGNA3 D 50-60 F
№ продукта:	97924476
EAN код:	5710626495542
Цена без НДС:	2.640,68 UER
Технические данные:	
Номинальный расход:	13.7 м³/ч
Номинальный напор:	4.3 м
Макс гидростатический напор:	60 дм
TF класс:	110
Данные на фирменной табличке:	CE,VDE,EAC,CN ROHS,WEEE
Модель:	D
Материалы:	
Корпус насоса:	Чугун
	EN-GJL-250
	ASTM A48-250B
Рабочее колесо:	PES 30%GF
Монтаж:	
Диапазон температуры окружающей среды:	0 .. 40 °C
Макс. рабочее давление:	10 бар
Трубное присоединение:	DIN
Соединение труб:	DN 50
Допустимое давление:	PN6/10
Монтажная длина:	240 мм
Жидкость:	
Рабочая жидкость:	Вода
Диапазон температур жидкости:	-10 .. 110 °C
Температура перекачиваемой жидкости:	60 °C
Плотность:	983.2 кг/м³
Данные электрооборудования:	
Потребляемая мощность-P1:	20 .. 248 Вт
Частота питающей сети:	50 Hz
Номинальное напряжение:	1 x 230 В
Максимальное потребление тока:	0.21 .. 1.15 A
Класс защиты (IEC 34-5):	X4D
Класс изоляции (IEC 85):	F
Другое:	
Класс электропотребления (EEI):	0.19
Нетто вес:	34.1 кг
Брутто вес:	41.7 кг
Объем поставки:	0.137 м³
Swedish RSK No.:	5732536
Norwegian NRF no.:	9042768
Страна происхождения:	DE
ТН ВЭД ЕАЭС Код:	8413703000