ИНСТРУКЦИЯ ПО ЭКСПЛУАТАЦИИ

1. Общие указания

К монтажу, эксплуатации и ремонту элеваторов водоструйных допускается персонал, изучивший устройство, меры безопасности, требования по эксплуатации и имеющий навык в работе с арматурой.

2. Подготовка к работе и монтаж.

От технического состояния элеватора зависит надежность его работы. Поэтому при установке или ревизии конуса элеватора следует тщательно следить за соосностью сопла (стакана) и камеры смешивания, а также за качеством внутренней поверхности элементов элеватора.

Перед монтажом трубопровод должен быть очищен от грязи, песка, окалины и т.п.

Направление движение среды для присоединения к трубопроводу указано на корпусе.

При монтаже элеватора водоструйного руководствоваться СНиП 12-03-99.

3. Техническое обслуживание и неисправности элеватора

Элеватор водоструйный должен использоваться строго по назначению в соответствии с рабочими параметрами указанными в паспорте.

При нарушении работы элеватора могут возникать гидравлические шумы, причина возникновения которых может скрываться в:

- некачественном изготовлении конуса, износе, коррозии внутренней поверхности;
- отсутствия соосности установки конуса;
- увеличенном диаметре сопла (несанкционированное увеличение диаметра больше расчётного);
- большом располагаемом напоре на элеваторном узле (более 20 м вод. ст.), в этом случае необходимо установить дополнительную дроссельную диафрагму (шайбу);
- загрязнение камеры смешивания.

ПАСПОРТ

ЭЛЕВАТОР ВОДОСТРУЙНЫЙ

ТУ 28.12.13-010-00218182-2018

ООО «Крупинский арматурный завод»
142516, Московская обл., Павлово- Посадский городской округ,
д. Крупино, д. 75
Тел. (496) 437-31-47. E-mail krupino@pro-stk.ru

2. НАЗНАЧЕНИЕ ИЗДЕЛИЯ

Элеватор водоструйный устанавливается на вводах в местную систему отопления и предназначен для снижения температуры воды, подаваемой в систему отопления из центральной тепловой магистрали, путем подмешивания части обратной воды и для создания принудительной циркуляции в местной системе отопления.

2. ТЕХНИЧЕСКИЕ ХАРАКТЕРИСТИКИ И ГАБАРИТНЫЕ РАЗМЕРЫ

Номер элеватора	d_c, мм	d_r, мм	D, мм	D_1, мм	D_2, мм	L, мм	A, мм	B, мм	Масса, кг
4	7	30	125	160	160	625	135	155	14,500

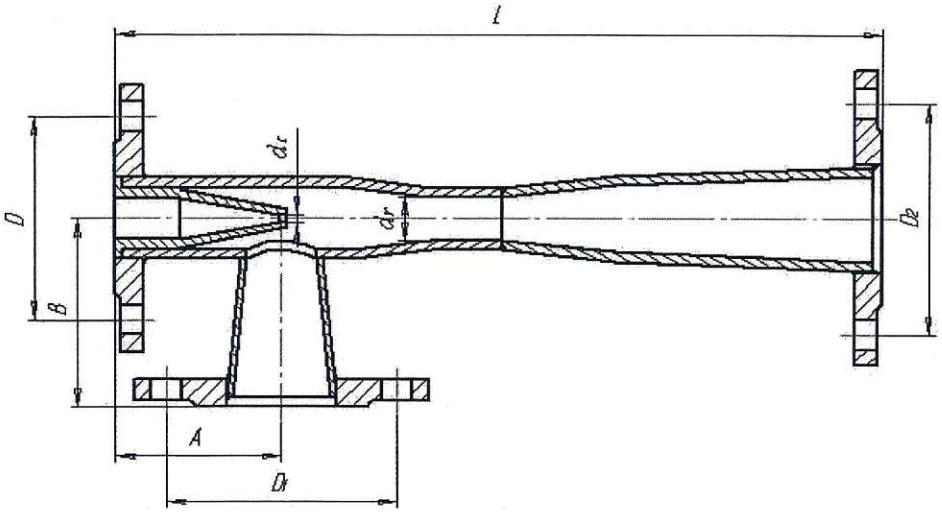

Материал корпуса, диффузора, фланцев и сопла – сталь.

3. КОМПЛЕКТ ПОСТАВКИ

- элеватор водоструйный – 1 шт.;
- паспорт – 1 шт.

4. СВЕДЕНИЯ О ПРИЕМКЕ

Элеватор № 4 , партия 1 шт.
ИСПЫТАН
гидравлическим давлением
признан ГОДНЫМ
Соответствует ТУ 28.12.13-010-00218182-2018

Дата выпуск 10.01.2024 г. Подпись _____ Стальнова Е. В.

5. ГАРАНТИЙНЫЕ ОБЯЗАТЕЛЬСТВА

Гарантийный срок эксплуатации – 12 месяцев с момента начала эксплуатации элеватора, но не более 18 месяцев со дня отгрузки в адрес потребителя, при соблюдении условий транспортирования, хранения, монтажа и эксплуатации.