Название компании: Сантехкомплект
Разработано:
Телефон:
Email: santech.ru
Дата:
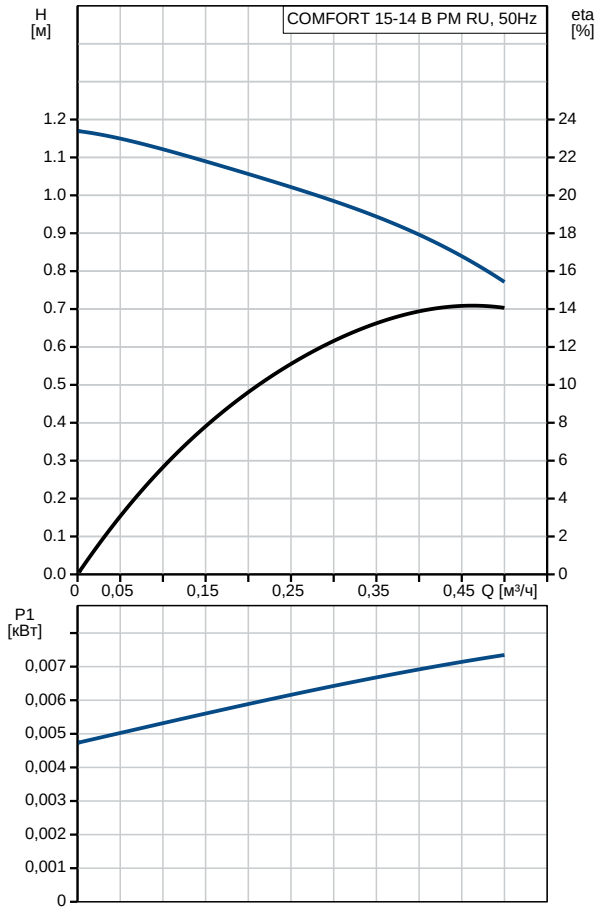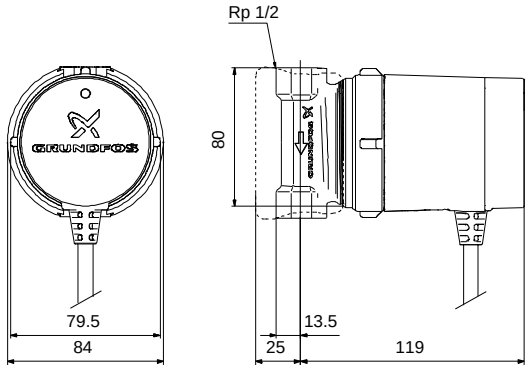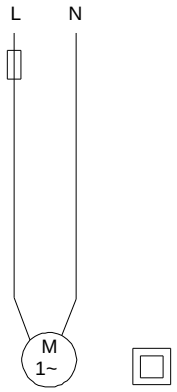
Описание	Значение
Общие сведения:	
Наименование продукта:	COMFORT 15-14 B PM RU
№ продукта:	99302358
EAN код:	5713826879211
Технические данные:	
Количество скоростей:	1
Макс гидростатический напор:	14 дм
TF класс:	95
Данные на фирменной табличке:	CE,VDE,EAC
Материалы:	
Корпус насоса:	Латунь MS 68
Рабочее колесо:	Нержавеющая сталь, EPDM, PPO, политетрафторэтилен, графит
Монтаж:	
Макс. рабочее давление:	10 бар
Трубное присоединение:	Rp
Соединение труб:	1/2
Монтажная длина:	80 мм
Жидкость:	
Рабочая жидкость:	Вода
Диапазон температур жидкости:	2 .. 95 °C
Температура перекачиваемой жидкости:	60 °C
Плотность:	983.2 кг/м³
Данные электрооборудования:	
Макс. потребляемая мощность:	7 Вт
Частота питающей сети:	50 Hz
Номинальное напряжение:	1 x 230 В
Ток при скорости 3:	0.07 A
Размер конденсатора - работа:	0.6 мкФ
Класс защиты (IEC 34-5):	IP44
Класс изоляции (IEC 85):	F
Защита электродвигателя:	Отсутс.
Тепловая защита:	Сопротивление защиты
Другое:	
Нетто вес:	1 кг
Брутто вес:	1.12 кг
Объем упаковки:	0.003 м³
Код страны:	RU
Страна происхождения:	DE
ТН ВЭД ЕАЭС Код:	8413703000