A-3203

Сифон бутылочный 1 1/4″ x 40, малый корпус, с металлическим выпуском «клик-клак», с гибкой трубой 40-40/50

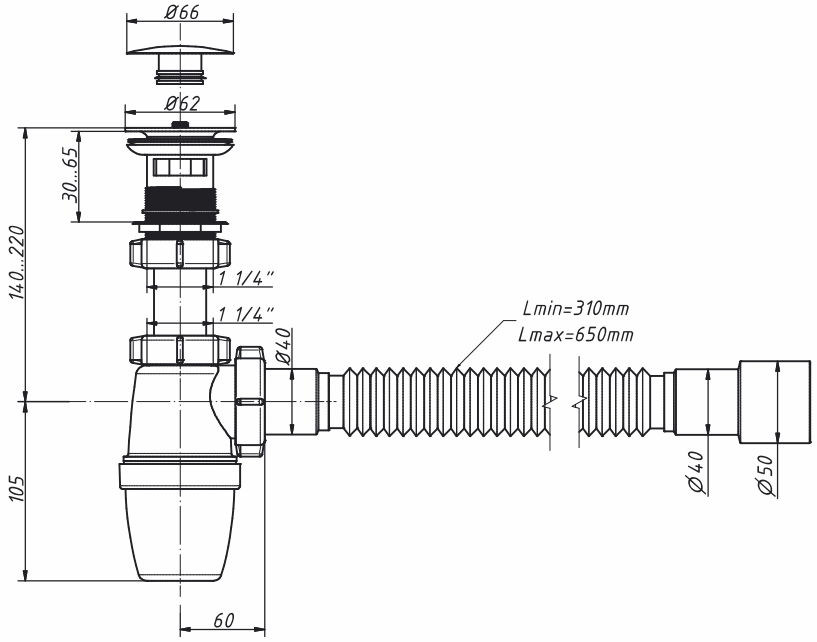

материал сифона	полипропилен
материал выпуска	латунь
покрытие	хром
входное отверстие	1 1/4″
выходное отверстие, мм	40
регулировка по высоте, мм	245–325
гибкая труба, мм	40–40/50
длина гибкой трубы, мм	310–650
вес штуки нетто, кг	**0,450**
количество в коробке, шт	**40**
вес коробки брутто (+/– 0,1)**, кг**	**19,100**
размер коробки, мм	**510 x 370 x 510**
объем коробки, м.куб	**0,096**
кол-во коробок на палете	**20**

A-32035

Сифон бутылочный 1 1/4″ x 40, малый корпус, с металлическим выпуском «клик-клак», с одним отводом, с гибкой трубой 40-40/50

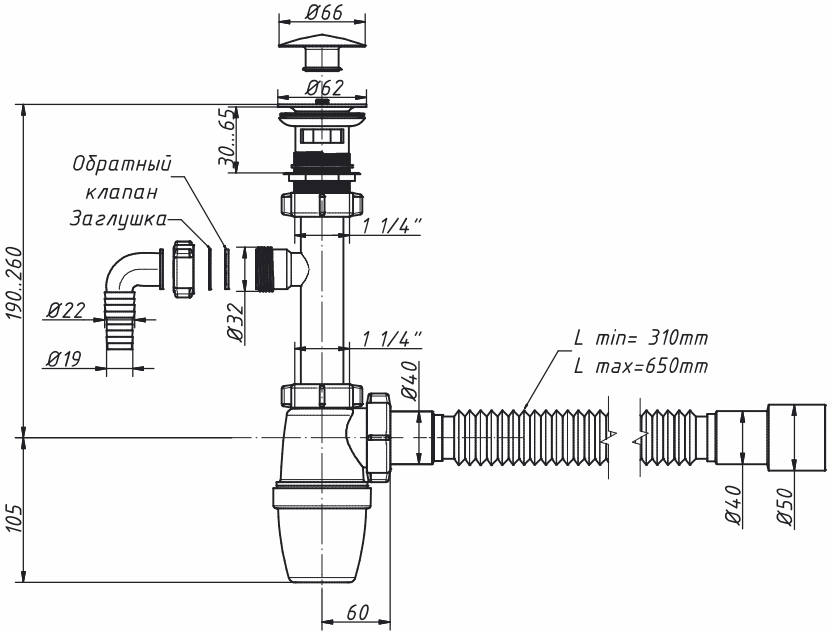

материал сифона	полипропилен
материал выпуска	латунь
покрытие	хром
входное отверстие	1 1/4″
выходное отверстие, мм	40
регулировка по высоте, мм	295–365
один отвод, мм	19/22
гибкая труба, мм	40–40/50
длина гибкой трубы, мм	310–650
вес штуки нетто, кг	
количество в коробке, шт	
вес коробки брутто (+/– 0,1)**, кг**	
объем коробки, м.куб	**0,096**
размер коробки, мм	**510 x 370 x 510**
кол-во коробок на палете	**20**