**Название компании:** Сантехкомплект
**Разработано:**
**Телефон:**
**Email:** santech.ru
**Дата:**
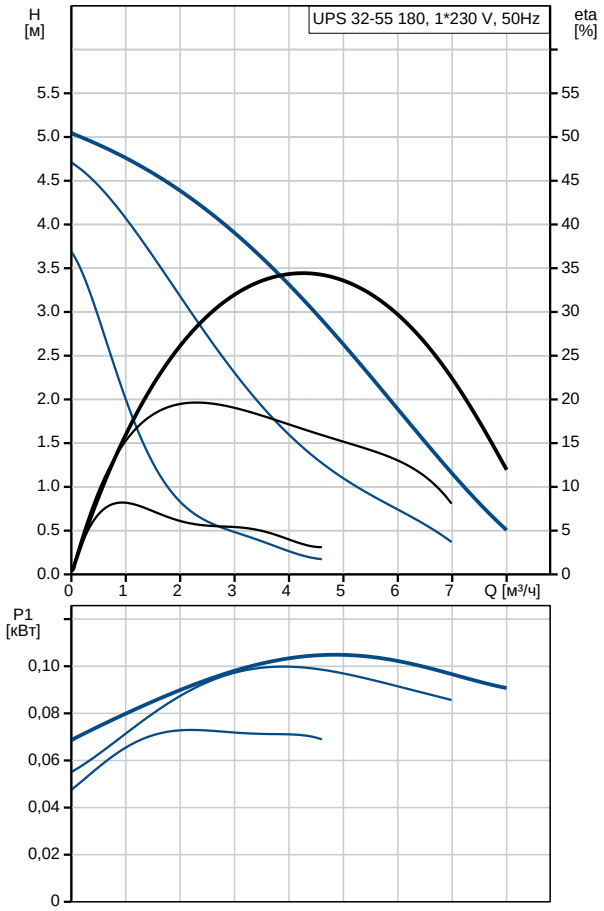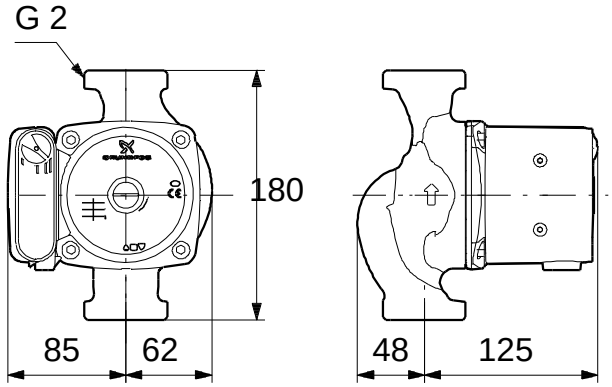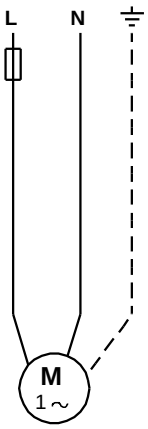
| Описание | Значение |
|---|---|
| **Общие сведения:** | |
| Наименование продукта: | UPS 32-55 180 |
| № продукта: | 95906409 |
| EAN код: | 5700310298726 |
| **Технические данные:** | |
| Количество скоростей: | 3 |
| Макс гидростатический напор: | 55 дм |
| TF класс: | 110 |
| Данные на фирменной табличке: | AAA,EAC |
| **Материалы:** | |
| Корпус насоса: | Чугун |
| | EN-JL1030 |
| | ASTM 30 B |
| Рабочее колесо: | Составной, PES/PP |
| **Монтаж:** | |
| Макс.Т окр.среды при темп-ре жидкости 80 0C: | 40 °C |
| Макс. рабочее давление: | 10 бар |
| Соединение труб: | G 2 |
| Допустимое давление: | PN 10 |
| Монтажная длина: | 180 мм |
| **Жидкость:** | |
| Рабочая жидкость: | Вода |
| Диапазон температур жидкости: | -25 .. 110 °C |
| Температура перекачиваемой жидкости: | 60 °C |
| Плотность: | 983.2 кг/м³ |
| **Данные электрооборудования:** | |
| Потребляемая мощность при скорости 1: | 75 Вт |
| Потребляемая мощность при скорости 2: | 100 Вт |
| Макс. потребляемая мощность: | 105 Вт |
| Частота питающей сети: | 50 Hz |
| Номинальное напряжение: | 1 x 230 В |
| Ток при частоте вращения 1: | 0.32 A |
| Ток при частоте вращения 2: | 0.44 A |
| Ток при скорости 3: | 0.46 A |
| Размер конденсатора - работа: | 2.5 мкФ |
| Класс защиты (IEC 34-5): | X2D |
| Класс изоляции (IEC 85): | F |
| Защита электродвигателя: | CONTACT |
| Тепловая защита: | внутрен. |
| **Система управления:** | |
| Положение коробки выводов: | 9H |
| **Другое:** | |
| Брутто вес: | 5 кг |
| Объем упаковки: | 0.009 м³ |
| Страна происхождения: | RS |
| ТН ВЭД ЕАЭС Код: | 8413703000 |