Название компании: Сантехкомплект
Разработано:
Телефон:
Email: santech.ru
Дата:
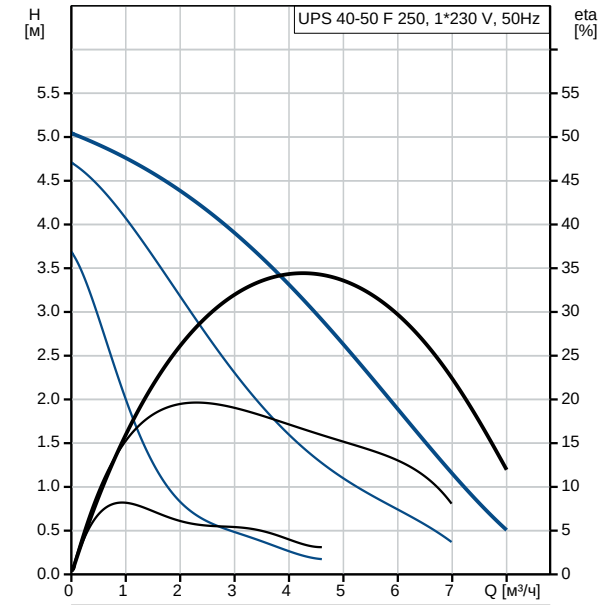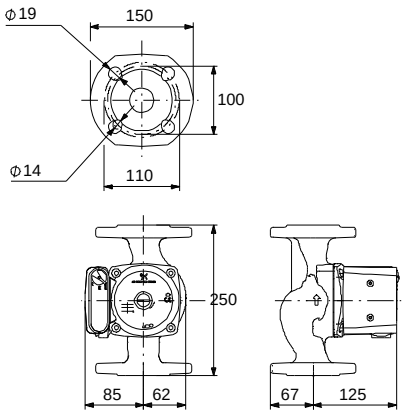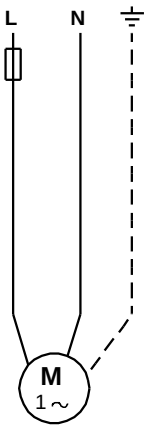
Описание	Значение
Общие сведения:	
Наименование продукта:	UPS 40-50 F 250
№ продукта:	95906420
EAN код:	5700310311326
Технические данные:	
Количество скоростей:	3
Макс гидростатический напор:	50 дм
TF класс:	110
Данные на фирменной табличке:	EAC
Материалы:	
Корпус насоса:	Чугун
	EN-JL1030
	ASTM 30 B
Рабочее колесо:	Составной, PES/PP
Монтаж:	
Макс.Т окр.среды при темп-ре жидкости 80 0C:	40 °C
Макс. рабочее давление:	10 бар
Трубное присоединение:	DIN
Соединение труб:	DN 40
Допустимое давление:	PN 10
Монтажная длина:	250 мм
Жидкость:	
Рабочая жидкость:	Вода
Диапазон температур жидкости:	-25 .. 110 °C
Температура перекачиваемой жидкости:	60 °C
Плотность:	983.2 кг/м³
Данные электрооборудования:	
Потребляемая мощность при скорости 1:	75 Вт
Потребляемая мощность при скорости 2:	100 Вт
Макс. потребляемая мощность:	105 Вт
Частота питающей сети:	50 Hz
Номинальное напряжение:	1 x 230 В
Ток при частоте вращения 1:	0.32 A
Ток при частоте вращения 2:	0.44 A
Ток при скорости 3:	0.46 A
Размер конденсатора - работа:	2.5 мкФ
Класс защиты (IEC 34-5):	X2D
Класс изоляции (IEC 85):	F
Защита электродвигателя:	CONTACT
Тепловая защита:	внутрен.
Система управления:	
Положение коробки выводов:	9H
Другое:	
Нетто вес:	8 кг
Брутто вес:	8.4 кг
Объем упаковки:	0.011 м³
Страна происхождения:	RS
ТН ВЭД ЕАЭС Код:	8413703000