Название компании: Сантехкомплект
Разработано:
Телефон:
Email: santech.ru
Дата:
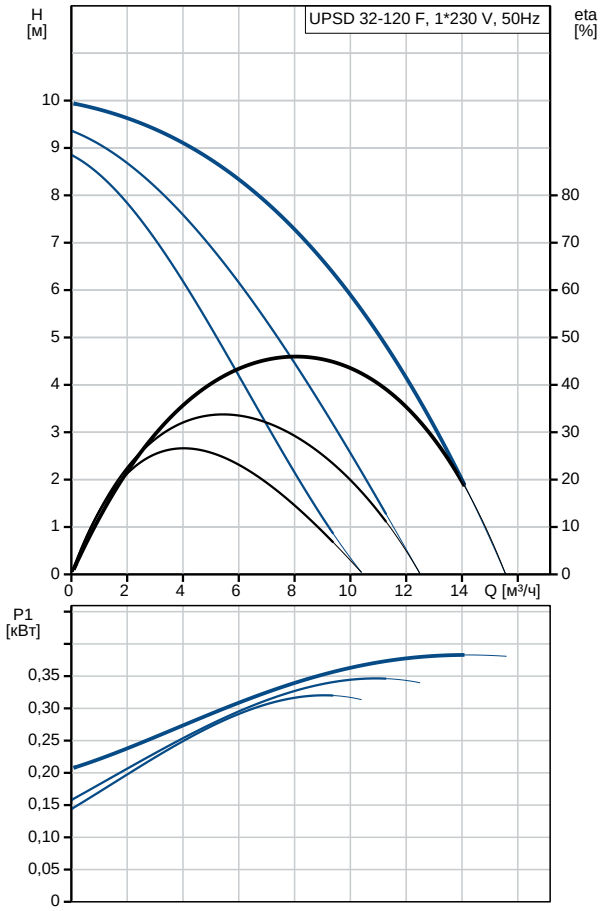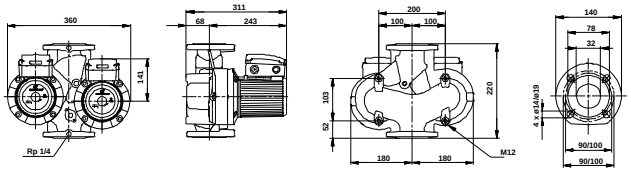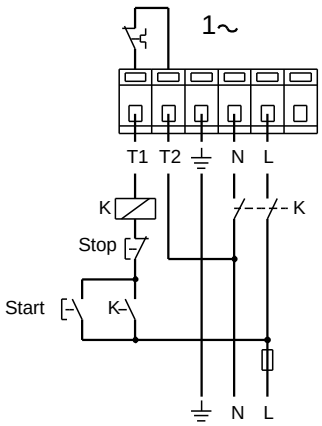
Описание	Значение
Общие сведения:	
Наименование продукта:	UPSD 32-120 F
№ продукта:	96408893
EAN код:	5700390916008
Технические данные:	
Количество скоростей:	3
Макс гидростатический напор:	120 дм
Данные на фирменной табличке:	AAA,EAC
Материалы:	
Корпус насоса:	Чугун
	EN-JL1040
	ASTM 35 B - 40 B
Рабочее колесо:	Нержавеющая сталь
	DIN W.-Nr. 1.4301
	AISI 304
Монтаж:	
Диапазон температуры окружающей среды:	0 .. 40 °C
Макс. рабочее давление:	10 бар
Трубное присоединение:	DIN
Соединение труб:	DN 32
Допустимое давление:	PN 6 / PN 10
Монтажная длина:	220 мм
Жидкость:	
Рабочая жидкость:	Вода
Диапазон температур жидкости:	-10 .. 120 °C
Температура перекачиваемой жидкости:	60 °C
Плотность:	983.2 кг/м³
Данные электрооборудования:	
Потребляемая мощность при скорости 1:	320 Вт
Потребляемая мощность при скорости 2:	340 Вт
Макс. потребляемая мощность:	380 Вт
Частота питающей сети:	50 Hz
Номинальное напряжение:	1 x 230-240 В
Ток при частоте вращения 1:	1.55 A
Ток при частоте вращения 2:	1.65 A
Ток при скорости 3:	1.75 A
Cos фи на скорости 1:	0.9
Cos фи на скорости 2:	0.9
Cos фи:	0.94
Размер конденсатора - работа:	10 мкФ/400 В
Класс изоляции (IEC 85):	H
Enclosure class (IEC 60529):	X4D
Защита электродвигателя:	CONTACT
Тепловая защита:	внутрен.
Система управления:	
Реле:	без реле
Положение коробки выводов:	12H
Другое:	
Нетто вес:	32.7 кг
Брутто вес:	34.8 кг
Объем упаковки:	0.04 м³
Страна происхождения:	RS
ТН ВЭД ЕАЭС Код:	8413703000