**Название компании:** Сантехкомплект
**Разработано:**
**Телефон:**
**Email:** santech.ru
**Дата:**

| Счет | Параметр |
|---|---|
| 1 | **UPA15-90 N 160** |

**Внимание! Фотография продукта может отличаться от существующего.**

Номер изделия: 96621403

Применение

• Компактные повысительные циркуляционные насосы UPA предназначены для повышения давления в уже существующих системах холодного и горячего водоснабжения частных домов. В первую очередь они используются для создания напора перед водонагревателями (газовыми колонками и проточными водонагревателями), стиральными и посудомоечными машинами. UPA могут также использоваться для повышения напора воды в душе или в других точках водоразбора.

• Применяются как для холодной, так и для горячей воды до температуры 95° C.
• Возможность повышения воды для нескольких точкек одновременно(1-4 крана), что делает его пригодным для квартир с общим водоснабжением и для домов на одну семью, а так же для:
• Городских районов с низким давлением воды в пиковые часы водоразбора
• Квартир с общим водоразбором низкого давления
• Сельской местности с низким давлением воды

Особенности и преимущества

Новый встроенный и запатентованный переключатель потока автоматически запускает насос когда точка водоразбора включается, тем самым увеличивая давление воды.
Когда кран закрыт, датчик потока немедленно останавливает насос.

Компактная конструкция UPA 120 идеально подходит для монтажа даже в условиях ограниченного пространства.

Встроенный датчик протока автоматически запускает и останавливает насос в соответствии с требованиями, чтобы обеспечить необходимое давление воды.

UPA 120 с новым встроенным датчиком протока очень прост в установке.

Высокотехнологичный насос с мокрым ротором UPA 120 работает плавно и бесшумно, что важно для его использования в частных домах.

**Название компании:** Сантехкомплект
**Разработано:**
**Телефон:**
**Email:** santech.ru
**Дата:**
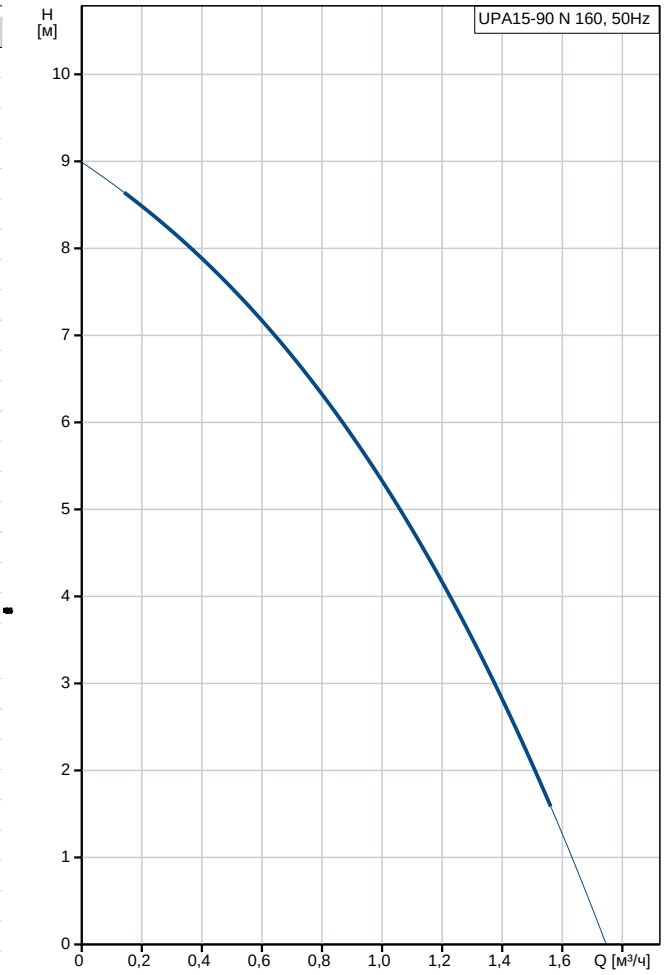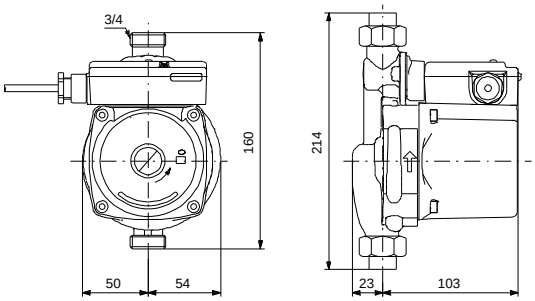
| Описание | Значение |
|---|---|
| **Общие сведения:** | |
| Наименование продукта: | UPA15-90 N 160 |
| № продукта: | 96621403 |
| EAN код: | 5700834974182 |
| **Технические данные:** | |
| Количество скоростей: | 1 |
| Макс гидростатический напор: | 90 дм |
| TF класс: | 95 |
| Данные на фирменной табличке: | CE,WEEE |
| **Материалы:** | |
| Корпус насоса: | Нержавеющая сталь |
| Рабочее колесо: | PP Композит |
| **Монтаж:** | |
| Макс. рабочее давление: | 10 бар |
| Соединение труб: | 3/4 |
| Монтажная длина: | 160 мм |
| **Жидкость:** | |
| Рабочая жидкость: | Вода |
| Диапазон температур жидкости: | 2 .. 95 °C |
| Температура перекачиваемой жидкости: | 60 °C |
| Плотность: | 983.2 кг/м³ |
| **Данные электрооборудования:** | |
| Макс. потребляемая мощность: | 120 Вт |
| Частота питающей сети: | 50 Hz |
| Номинальное напряжение: | 1 x 230 В |
| Ток при скорости 3: | 0.48 A |
| Размер конденсатора - работа: | 2.5 мкФ |
| Класс защиты (IEC 34-5): | X2D |
| Класс изоляции (IEC 85): | H |
| Защита электродвигателя: | Отсутс. |
| Тепловая защита: | Сопротивление защиты |
| **Другое:** | |
| Брутто вес: | 2.7 кг |
| Объем упаковки: | 0.004 м³ |
| Код страны: | NL |
| Страна происхождения: | CN |
| ТН ВЭД ЕАЭС Код: | 8413703000 |